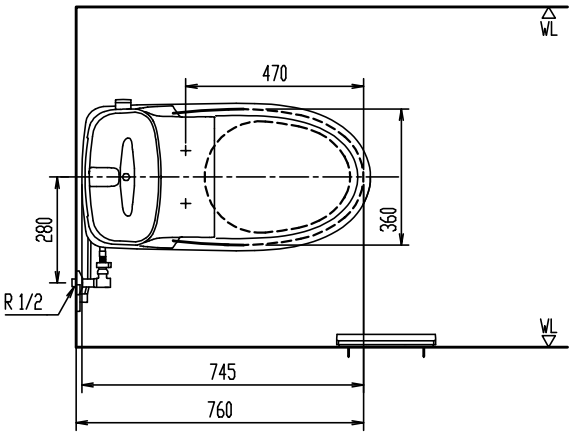

リモコン正面形状

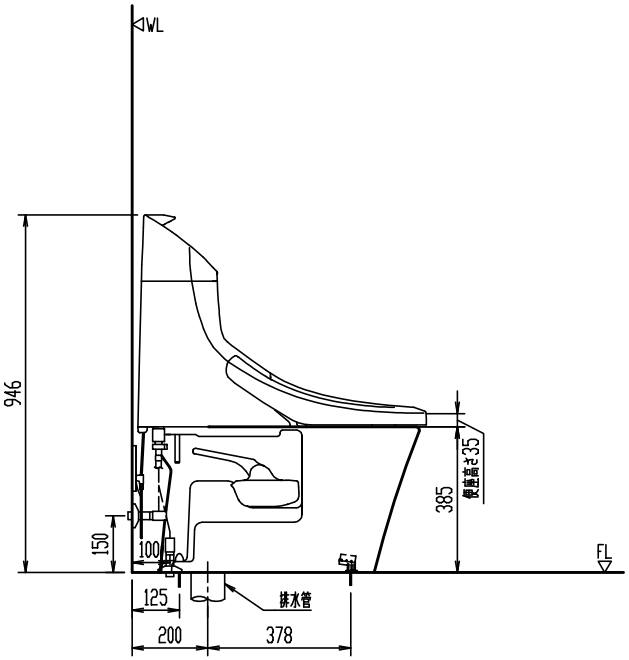

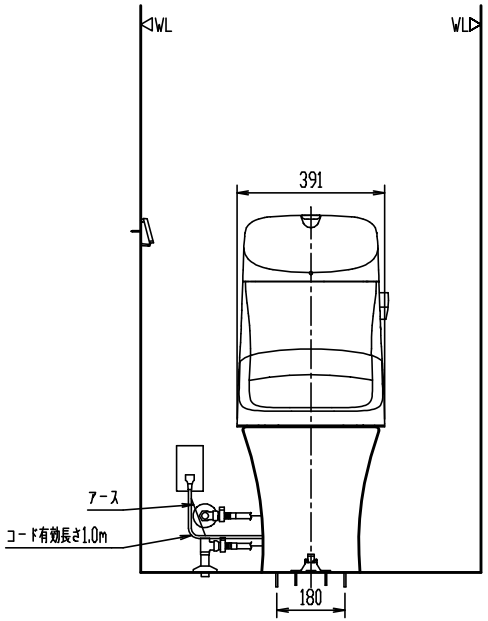

排水塩ビ管の接続

＊ 接続は、塩ビ接着剤にて確実に行なって下さい。
＊ 接続（接着）位置及び立ち上げ高さは、配管サイズにより異なります。

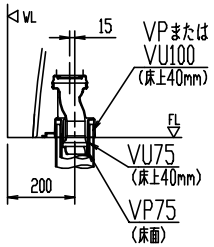

BC-BA20S

洋風タンク密結サイホン脱臭防露便器（シャワートイレ）

節水・消音・防露タンク　　洗浄水量：大5L、小3.8L

品番	品名	数
BC-BA20S	便器セット	1
DT-BA283G	タンクセット	1

＊ 製品両側面から70mm以上の空間確保。

＊ D種接地工事必要。アースターミナル付接地極付コンセントを使用のこと。
＊ 一般地用、寒冷地用流動式を兼用。
＊ 凍結防止には器具への通電が必要。
【寒冷地用流動式の場合】トイレ内使用限界：-10℃以上、流動水量57L/h。器具の流動。

＊ インバータ照明により誤作動する場合あり。
＊ タンク上部に棚等を設置する場合は床から1150mm以上の空間が必要。

備考）同梱の止水栓は左右給水及び壁給水、床給水の双方に使用可能。
上図の場合、壁給水を実線、床給水を破線（参考）で示す。

縮尺	製図	大久保	検図	池川	備考	
1:20	図番	GS-CBA20S-100001A/41752				
日付						
2017.03.21	株式会社 LIXIL					

陶器寸法許容差はJIS A5207に準ずる。　壁取付商品には、補強木による壁補強が必要です。詳しくは、商品別「壁補強」一覧を参照ください。